Инструкция по использованию кислородного концентратора JYT-1

Кислородный концентратор для дома – это идеальное решение для тех, кто не имеет возможности приобрести дорогой медицинский аппарат и при этом хочет иметь достаточно производительный кислородный концентратор для лечения и профилактики у себя дома.

Мы предлагаем нетяжелый, простой в обслуживании и эксплуатации концентратор, способный производить воздушную смесь с концентрацией кислорода до 90%. У данной модели есть возможность установки таймера работы, имеется встроенный резервуар для воды и съемный фильтр. Скорость потока воздуха плавно настраивается ручкой.

Предупреждения

- Используйте прибор только в вертикальном положении.
- Если у вас неподходящее напряжение в электрической сети, используйте стабилизатор напряжения.
- Не вскрывайте самостоятельно прибор.
- Во время работы прибор должен иметь свободное пространство вокруг себя для обеспечения хорошего проветривания.
- Не используйте концентратор вблизи огня и легко воспламеняющихся веществ. Помните, что кислород способствует горению!
- Не нажимайте слишком часто кнопку включения/выключения – это снижает срок службы компрессора.
- Данный концентратор предназначен для использования в домашних условиях при температуре от 0° до 40° С при влажности не более 80%.
- Если концентратор находился некоторое время при температуре ниже 0° С, перед использованием необходимо его поместить в теплое помещение не менее чем на 4-е часа.
- Во избежание электромагнитного воздействия используйте концентратор не менее чем в 30 см от других домашних приборов.

Технические характеристики

- Потребляемая мощность: 120 W
- Напряжение: AC 220 V ± 15 V; 50 Hz ± 1 Hz
- Номинальный ток: 0,6 А
- Концентрация кислорода: 30%-90%
- Скорость подачи кислорода: 1-3 л/мин
- Давление на выходе: 0,02-0,03 Мра
- Уровень шума: до 45 Дб
- Габариты: 33,1х17,1х29,7 см
- Вес: 5,9 кг

Устройство кислородного концентратора

1. Входное отверстие с фильтром.
2. Электрический шнур.

3. Контейнер для воды.
4. Регулятор силы потока воздуха, подаваемого пациенту.

5. Кнопка включения/выключения.
6. Индикатор питания.
7. Индикатор работы прибора.
8. Кнопка для установки времени работы.
9. Индикатор заданного времени работы.
10. Выходное отверстие для подачи кислорода.

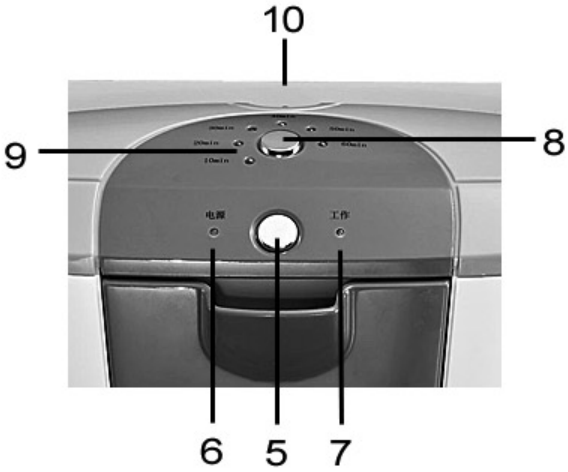

Подготовка к работе

Использование кислородного концентратора

- Подключите кислородный концентратор к электрической сети. После чего загорится красный индикатор.
- Для начала процедуры нажмите кнопку включения/выключения. Концентратор начнет работать, при этом загорится зеленый индикатор и включится подсветка для воды.
- Отрегулируйте необходимое время процедуры путем нажатия соответствующей кнопки, каждое нажатие добавляет 10 минут. Максимальное время работы – 60 минут.
- Отрегулируйте вращающеюся ручкой силу потока и степень концентрации кислорода. Чем сильнее поток воздуха, тем меньше концентрация кислорода.

Чистка и уход за прибором

Промывайте контейнер для воды и воздушный фильтр еженедельно:

- Во время чистки корпуса прибора, отключите его от сети. Используйте мягкую ткань, пропитанную дезинфицирующим неагрессивным средством. Следите, чтобы жидкость не попала внутрь корпуса через отверстия.
- Всегда добавляйте только очищенную воду в контейнер для воды. Полностью меняйте воду хотя бы раз в день. Можно использовать средство для мытья посуды для еженедельной очистки контейнера под проточной водой. После мытья контейнера установите пробку на место.
- Систему для дыхания (трубка и канюля) рекомендуется дезинфицировать 1-2 раза в неделю в 5% растворе перманганата калия в течение 5-ти минут.
- При длительном простое прибора обязательно опустошайте контейнер для воды и отключайте от сети.

Аксессуары